TSCO | تسکو

راهنمای استفاده از محصول

TS 23353
PORTABLE SPEAKER

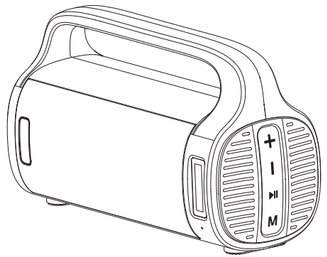

ضمن تشکر از خرید شما، لطفا برای استفاده بهتر از این محصول، دفترچه راهنما را، با دقت مطالعه کنید.

www.tsco.ir

محتویات بسته بندی

- اسپیکر - کابل شارژ کابل AUX
- دفترچه راهنما - کارت گارانتی

ساختار محصول

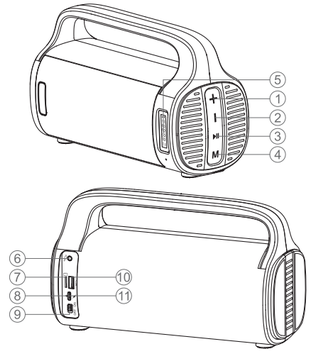

۱. برای رفتن به آهنگ بعدی این کلید را یک بار فشـــــار دهید و برای افزایش صدا کلید را فشار داده و نگه دارید.

2. برای رفتن به آهنگ قبلی این کلید را یک بار فشار دهید و برای کاهش صدا کلید را فشار داده و نگه دارید.

۳. برای مکث/پخش/برقراری تماس این کلید را یک بار فشار دهید.

برای رد تماس/ جستوی ایستگاه های رادیو این کلید را فشرده و نگه دارید.

برای تماس با اخرین تماس ورودی، این کلید را ۲ بار فشار دهید.

۴.بـــرای تغییـــر حالت بین BT/FM/AUX/USB/TF Card کلید را یک بار فشار دهید.

برای روشن/خاموش کردن نورپردازی این کلید را فشرده و نگه دارید.

برای فعالسازی حالت TWS این کلید را ۲ بار فشار دهید.

۵.نمایشگر LED

۶. درگاه AUX

۷.درگاه حافظه TF

۸.نشان‌گر LED

۹.کلید روشن/خاموش

۱۰.درگاه USB

۱۱.درگاه شارژ Type-C

روش شارژ

بلندگو دارای باتری قابل شارژ داخلی است. هنگامی که باتری تمام شارژ خود را از دست داده است، بلندگو به طور خودکار خاموش می‌شود. در این زمان لطفا باتری را شارژ کنید.

یک سمت کابل شارژ را از طریق درگاه TYPE-C به اسپیکر متصل کنید و سر دیگر را به یک پورت USB کامپیوتر یا دســـتگاه‌های دیگری که برای شـــارژ USB ساخته شده‌اند وصل کنید.

روشن شدن LED قرمز نشـــان می‌دهد که دستگاه در حال شارژ شدن است. هنگامی که بلندگو کاملا شارژ شود، LED خاموش می‌شود.

روش اتصال بلوتوث

اسپیکر را روشن کنید.

صـــــدای بیپ و عبارت "The Bluetooth device is ready to pair" را خواهید شنید و LED به رنگ آبی چشـــمک خواهد زد، که نشـــان می‌دهد اسپیکر در حالت همگام سازی قرار دارد.

بلوتوث دستگاه خود (گوشی همراه، تبلت یا سایر دستگاه ای بلوتوثی دیگر) را روشن کرده و نام " TSCO - TS 23353 " را جســـتجو و انتخاب کنید تا همگام سازی انجام شود.

هنگامی که همگام سازی با موفقیت انجام شـود عبارت " The Bluetooth device is connected successfully " را خواهید شـــنید و LED به رنگ آبی روشن باقی خواهد ماند.

گوش دادن به موسیقی

پس از اجرای همگام سـازی، می‌توانید موسـیقی را از طریق دسـتگاه خود پخش کنید:

حالت موسیقی	قابلیت	کلید اجرایی
پخش موسیقی	افزایش صدا	کلید + را فشار داده و نگه دارید
	کاهش صدا	کلید ــ را فشار داده و نگه دارید
	مکث	کلید ⏯ را یک بار فشار دهید
مکث	پخش	کلید ⏯ را یک بار فشار دهید
پخش موسیقی	آهنگ قبلی	کلید ــ را یک بار فشار دهید
	آهنگ بعدی	کلید + را یک بار فشار دهید

نکته: قابلیت‌های بالا را می‌توانید در تمام حالات اســـپیکر همچون بلوتوث، حافظه USB/TF و رادیوی FM مورد استفاده قرار دهید.

در حالت AUX کنترل پخش صـدا باید از طرف دسـتگاه منبع انجام شـود و اسپیکر صرفا پخش کننده صدا است.

قابلیت تماس تلفنی

ابتدا از برقراری ارتباط بین گوشی همراه خود و اسپیکر اطمینان حاصل کنید.

حالت برقراری تماس	قابلیت	کلیدهای عملیاتی
تماس‌های ورودی	پاسخ تماس ورودی	کلید ⏯ را فشرده و نگه‌دارید.
	رد تماس	کلید ⏯ را فشـار داده و ۲ ثانیه نگه دارید.
	پایان تماس	کلید ⏯ را یک بار فشار دهید
هنگامی که تماس برقرار است.	افزایش صدا	کلید + را فشرده و نگه‌دارید.
	کاهش صدا	کلید ــ را فشرده و نگه‌دارید.
حالت آماده به کار	تماس با آخرین تماس ورودی	کلید ⏯ را ۲ بار فشار دهید

پخش موسیقی از طریق حافظه TF

- اسپیکر را روشن کنید.

- حافظه USB/TF را در درگاه اســـــپیکر قرار دهید تا عبارت " TF Card Mode " یا " USB Mode " را بشـــــنوید، اسپیکر در این حالت به صورت خودکار موسیقی را از حافظه USB/TF پخش می‌کند.

نورپردازی رنگارنگ

- اسپیکر را روشن کنید.

- حافظه USB/TF را در درگاه اســـــپیکر قرار دهید تا عبارت " TF Card Mode " یا " USB Mode " را بشـــــنوید، اسپیکر در این حالت به صورت خودکار موسیقی را از حافظه USB/TF پخش می‌کند.

عملکرد رادیو FM

ابتدا اسپیکر را روشن کنید

کابل Type-C را به اسپیکر متصل کنید و سر دیگر آن را آزاد رها کنید. در این حالت این کابل نقش آنتن رادیو FM را در حالت رادیو بازی میکند.

کلید M را فشـــــار دهید تا حالت اسپیکر تغییر کند. این کار را تا زمان تغییر حالت به رادیو FM انجام دهید.

کلید + یا - را فشار دهید تا ایستگاه های رادیویی را تغییر دهید.

کلید ⏯ را برای جستجوی ایستگاه های رادیویی فشار دهید.

جســتجوی تمام ایســتگاه های رادیویی چند دقیقه زمان می برد. زمانی که تمام ایستگاه ها اسکن شوند، به صورت خودکار در حافظه ذخیره میشوند.

کلید ⏯ را فشار دهید تا صدای اسپیکر قطع شود

کلیدها + یا - را فشرده و نگه دارید تا صدای اسپیکر را کم یا زیاد کنید.

اتصال TWS

اسپیکر را روشن کنید

کلید M روی یکی از اسپیکر ها را دو بار فشـــار دهید تا یک صدای هشـــدار بشنوید. در این وضعیت دو اسپیکر با یکدیگر همگام شده اند.

بلوتوث دستگاه خود (گوشی همراه، تبلت یا سایر دستگاه ای بلوتوثی دیگر) را روشن کرده و نام " TSCO - TS 23353 " را جســـتجو و انتخاب کنید تا همگام سازی انجام شود.

اکنون میتوانید از شنیدن موسیقی با استفاده از قابلیت TWS لذت ببرید

اگر نیاز به قابلیت TWS ندارید، کلید M را دو بار فشـــار دهید تا یک صدای هشدار بشنوید، اکنون اسپیکر ها دیگر در حالت TWS نیستند.

نکات ایمنی

لطفا این محصول را باز یا تعمیر نکنید.

این اسـپیکر از باتری لیتیوم اسـتفاده می‌کند، لطفا آن را دور نیندازید و یا در آتش قرار ندهید.

این اســـپیکر را در معرض رطوبت قرار ندهید تا از صـــدمات به دســـتگاه جلوگیری شود.

لطفا نکات مرتبط با شارژ باتری را رعایت کنید تا عمر باتری کم نشود.

در حالت رادیو FM، لطفا اسپیکر را از طریق شارژر، شارژ کنید تا سـیگنال‌های رادیویی بهتر و در نتیجه تجربه گوش دادن بهتری داشته باشید.

لطفا از شارژر سریع گوشی همراه برای شارژ اسپیکر استفاده نکنید.

لطفا از شارژری که با اسپیکر همخوانی دارد (DC 5V 1A) برای شارژ اسپیکر اسـتفاده کنید. اگر شـارژر با اسـپیکر همخوانی نداشـته باشـد، می‌تواند به اسپیکر آسیب بزند (به این موضوع توجه ویژه داشته باشید)

اسپیکر را در معرض رطوبت، نور مستقیم خورشید و گرد و غبار قرار ندهید تا از صدمه به مدار داخلی جلوگیری شود.

از مواد شیمیایی برای نظافت اسپیکر استفاده نکنید.

اسپیکر را در معرض دمای بســـــیار بالا یا پایین قرار ندهید، زیرا اجزای الکترونیکی داخل دستگاه یا حتی بعضـــی قطعات پلاستیکی دچار آسیب می‌شوند.

اسپیکر را در نزدیکی آتش قرار ندهید زیرا امکان انفجار وجود دارد.

اسپیکر را در نزدیکی اشیاء تیز قرار ندهید تا روی آن خراشیدگی ایجاد نشود.

مراقب باشید تا به اسپیکر ضربه وارد نشـود زیرا به قطعات داخلی آن اسیب وارد می‌شود.

اسپیکر را از در دسترس کودکان خارج کنید.

اگر متخصص نیستید ، اسپیکر را باز نکنید زیرا به ان آسیب وارد می‌کنید.

عیب یابی

مشکل	علت احتمالی	راه حل
صدا کم است.	صـدای منبع (گوشـی، تـبلت، لپ تاپ و ..) کم است.	صدای منبع را تنظیم کنید
	باتری ضـعیف یا خراب است.	اســـپیکر را شـــارژ کنید یا باتری را تعویض کنید
صدا اعوجاج دارد.	باتری ضعیف یا در حال خراب شدن است.	اســـپیکر را شـــارژ کنید یا باتری را تعویض کنید
هیچ صـــــدایی شنیده نمی‌شود.	منبع (گوشـــی، تبلت، لپ تاپ و ..) خامـوش است.	منبع را روشن کنید.
	اسـپیکر خاموش شـده است.	اسپیکر را روشن کنید.
هیچ صـــــدایی شنیده نمی‌شود.	صـدا در منبع قطع شـده است.	موســـیقی را در منبع پخش کنید.
بلوتوث متصـل نمی‌شود.	ایرادات جزیی در عملکرد اســـپیکر به وجود آمده است	اسپیکر را ریست کنید.
	اسـپیکر به دسـتگاه‌های دیگر متصل شده است.	بلوتوث دستگاه های دیگر را غیـــــرفعال کنید و مجدد جســـتجوی بلوتوث را انجام دهید.

مشخصات فنی

- Hands-free calls / FM Radio / Circularly Charge / TWS Function / USB / TF / AUX
- P.M.P.O: 800W
- RMS: 2*5W
- Type of Battery: Built-in 18650 Lithium
- Battery Capacity: 1200mAh
- Applicable Distance: ≥10 Meters
- S/N Ratio: 85 dB
- Frequency: 20Hz - 20KHz
- Power Supply: DC 5V-1A
- Charge Time: 3H
- Playing Time:
  in MAX Volume: 2H
  in MID Volume: 3.5H
  in MIN Volume: 4H
- Size: 27.2*15.6*11 (CM)
- Weight: 805kg